271ЩН 965201

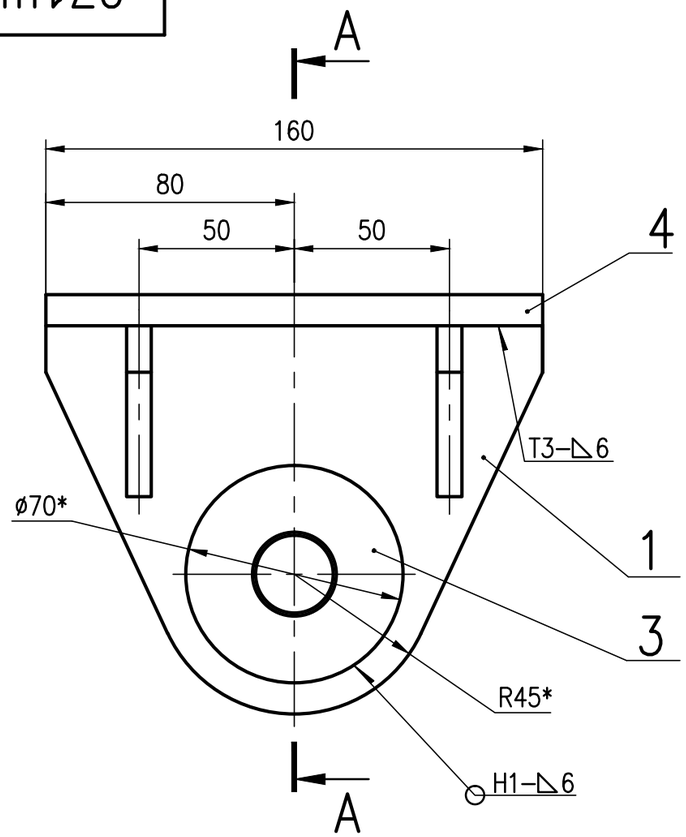

А–А

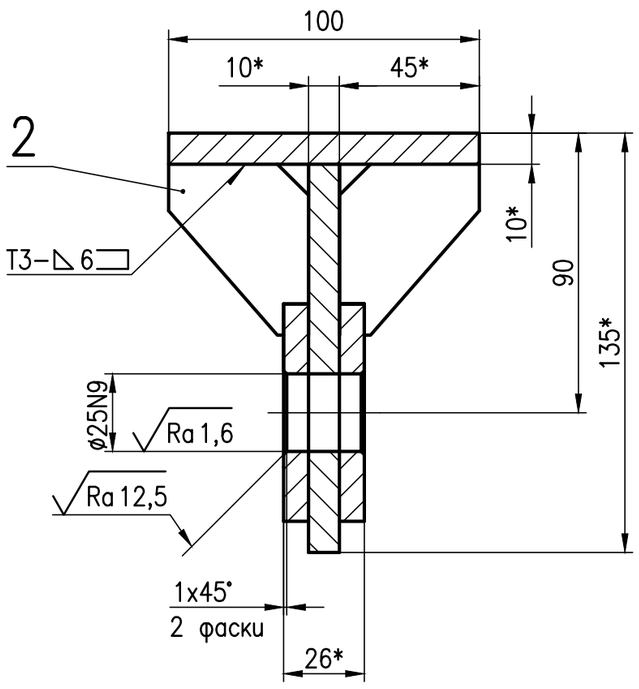

1 Изготовление и приемка в соответствии с РД 34 02.028–2007.

2 Сварные швы по ГОСТ 14771–76. Сварка в углекислом газе плавящимся электродом. Проволока Св–08Г2С ГОСТ 2246–70.

3 $\pm \frac{IT14}{2}$.

4 * Размеры для справок.

5 Шероховатость поверхности реза бесчертежной детали – $\sqrt{Ra\,25}$.

6 Маркировать по СТП завода–изготовителя.

Поз.	Обозначение	Наименование	Кол.	Масса, кг: 1шт.	Масса, кг: Общ.	Примеч.
		Швы сварные			0,5	
4		Лист Б–ПН–10х100х160 ГОСТ 19903–2015	1	1,3	1,3	
		Лист 325–12–09Г2С–ГС ГОСТ 19281–2014				
3	271ЩН 965201.03	Накладка	2	0,2	0,4	
2	271ЩН 965201.02	Ребро	4	0,1	0,4	
1	271ЩН 965201.01	Проушина	1	1	1	

Спецификация

Изм.	Лист	N° докум.	Подп.	Дата
Разраб.		Терещенко		
Пров.		Орловский		
Т.контр.		Гребнев		
Н.контр.		Гребнев		
Утв.		Орловский		

271ЩН 965201

Кронштейн

Лит.	Масса	Масштаб
И	3,6	1:2

Лист | Листов 1

АО "Опытный завод Гидромонтаж"

Подп. и дата | Инв. N°дубл. | Взам. инв.N° | Подп. и дата | Инв. N°подл.

Формат А3